令和5年度全国高等学校バスケットボール選手権大会徳島県予選会　【10.3訂正版】

令和5年10月21日(土)，22日(日)，28日(土)，29日(日)，11月3日(金)，11月4日(土)　　会場　北島北公園総合体育館　他

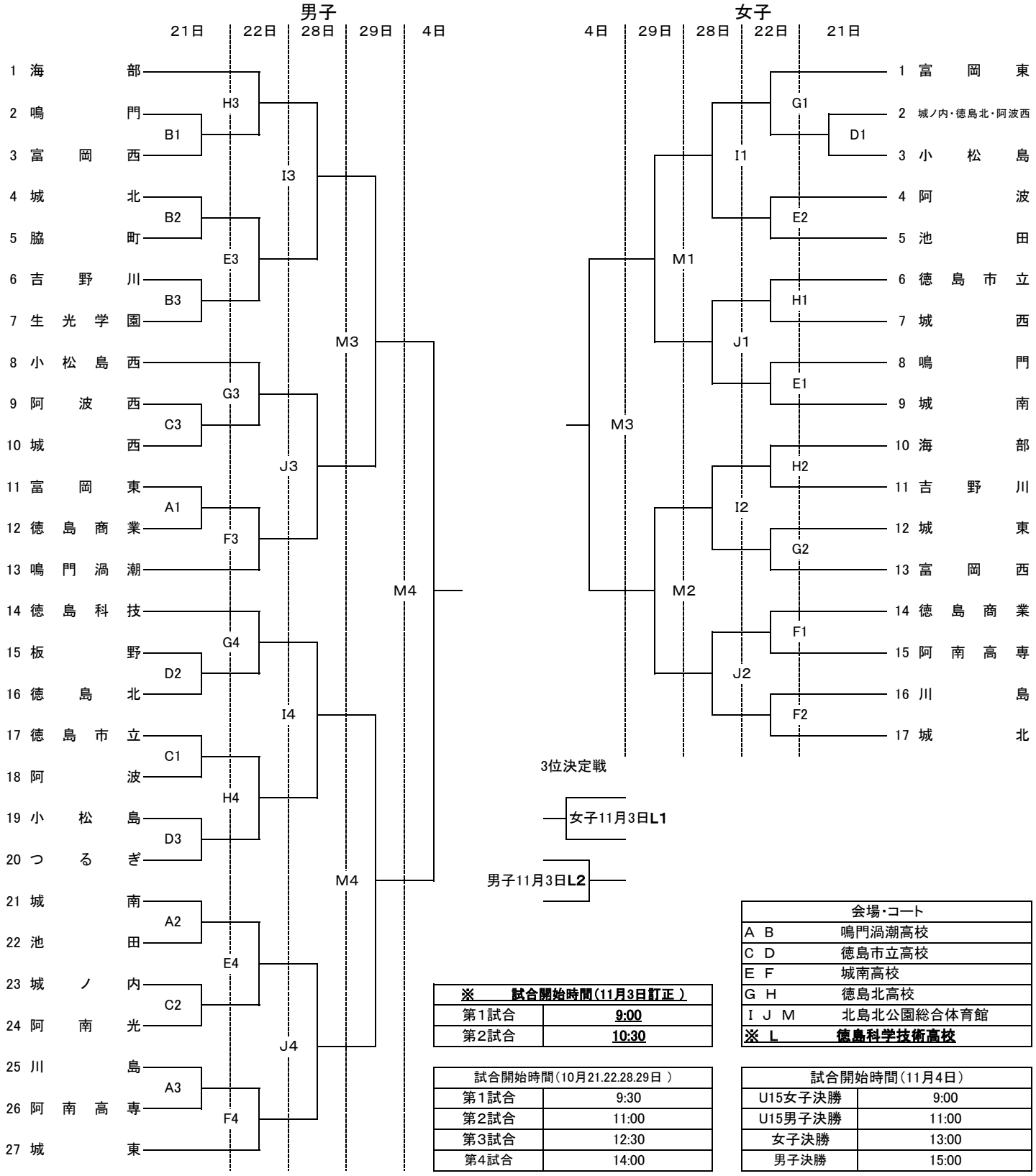

※　試合開始時間(11月3日訂正)	
第1試合	9:00
第2試合	10:30

会場・コート	
A B	鳴門渦潮高校
C D	徳島市立高校
E F	城南高校
G H	徳島北高校
I J M	北島北公園総合体育館
※ L	徳島科学技術高校

試合開始時間(10月21.22.28.29日)	
第1試合	9:30
第2試合	11:00
第3試合	12:30
第4試合	14:00

試合開始時間(11月4日)	
U15女子決勝	9:00
U15男子決勝	11:00
女子決勝	13:00
男子決勝	15:00