令和4年度全国高等学校バスケットボール選手権大会徳島県予選会　　大会組み合わせ

令和4年10月22日(土)，23日(日)，29日(土)，30日(日)，11月3日(木)　　会場　北島北公園総合体育館他

男子

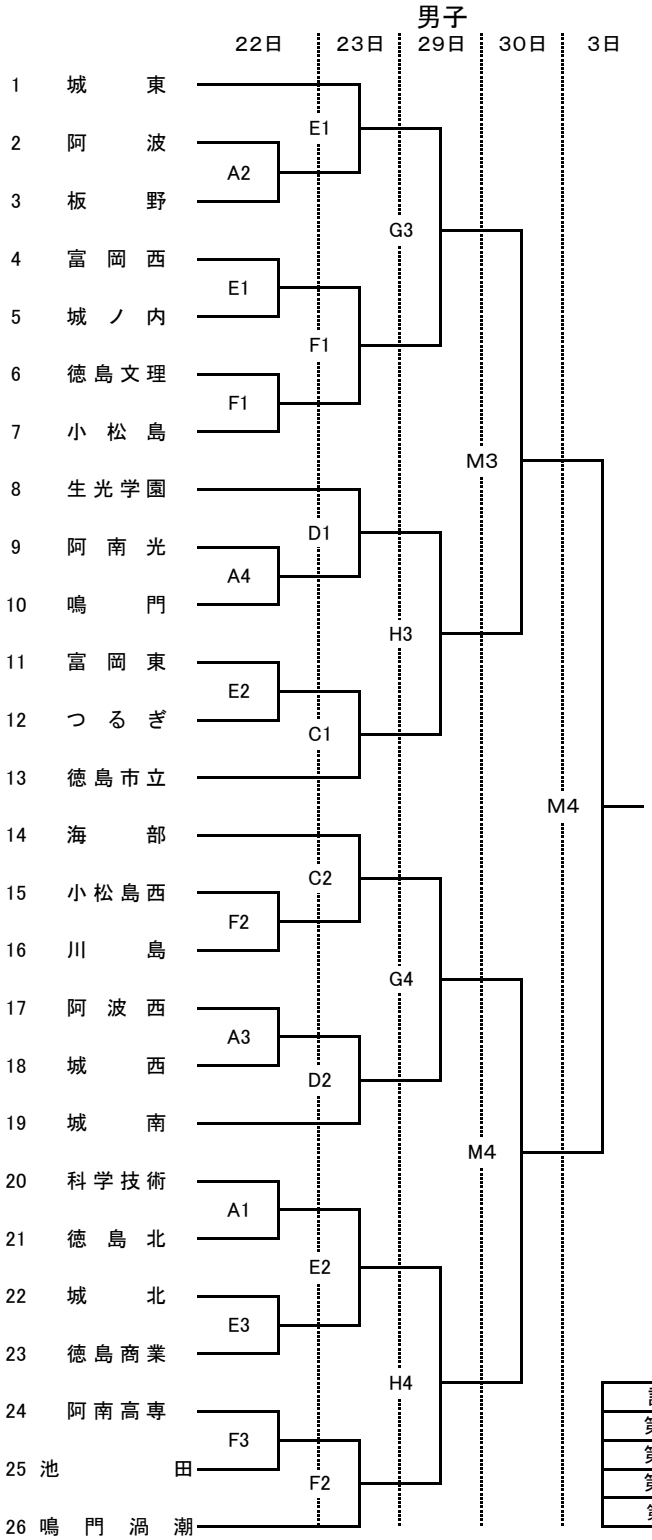

女子

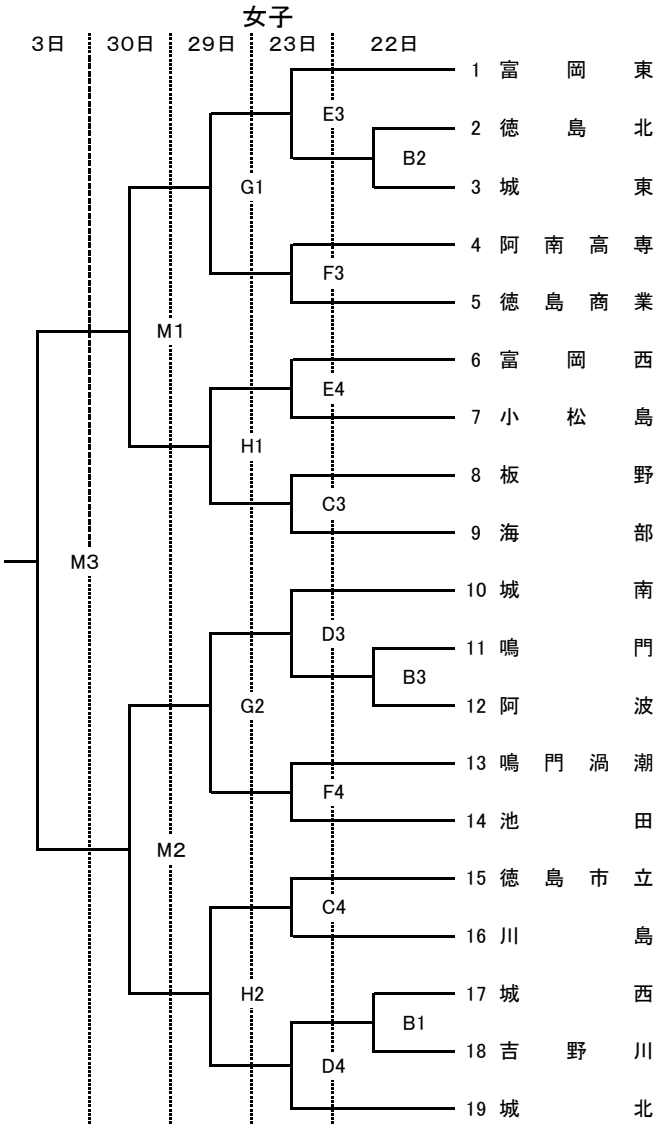

会場・コート	
A B	鳴門渦潮高校
C D	徳島市立高校
E F	藍住町町民体育館
G H M	北島北公園総合体育館

試合開始時間(10月22.23.29.30日)	
第1試合	9:30
第2試合	11:00
第3試合	12:30
第4試合	14:00

試合開始時間(11月3日)	
U15女子決勝	9:00
U15男子決勝	10:40
女子決勝	13:00
男子決勝	15:00