第66回徳島県高等学校総合体育大会組み合わせ

令和8年5月30日(土)，6月5日(金)，6日(土)，7日(日)，8日(月)　　会場　YGKドーム他

男子

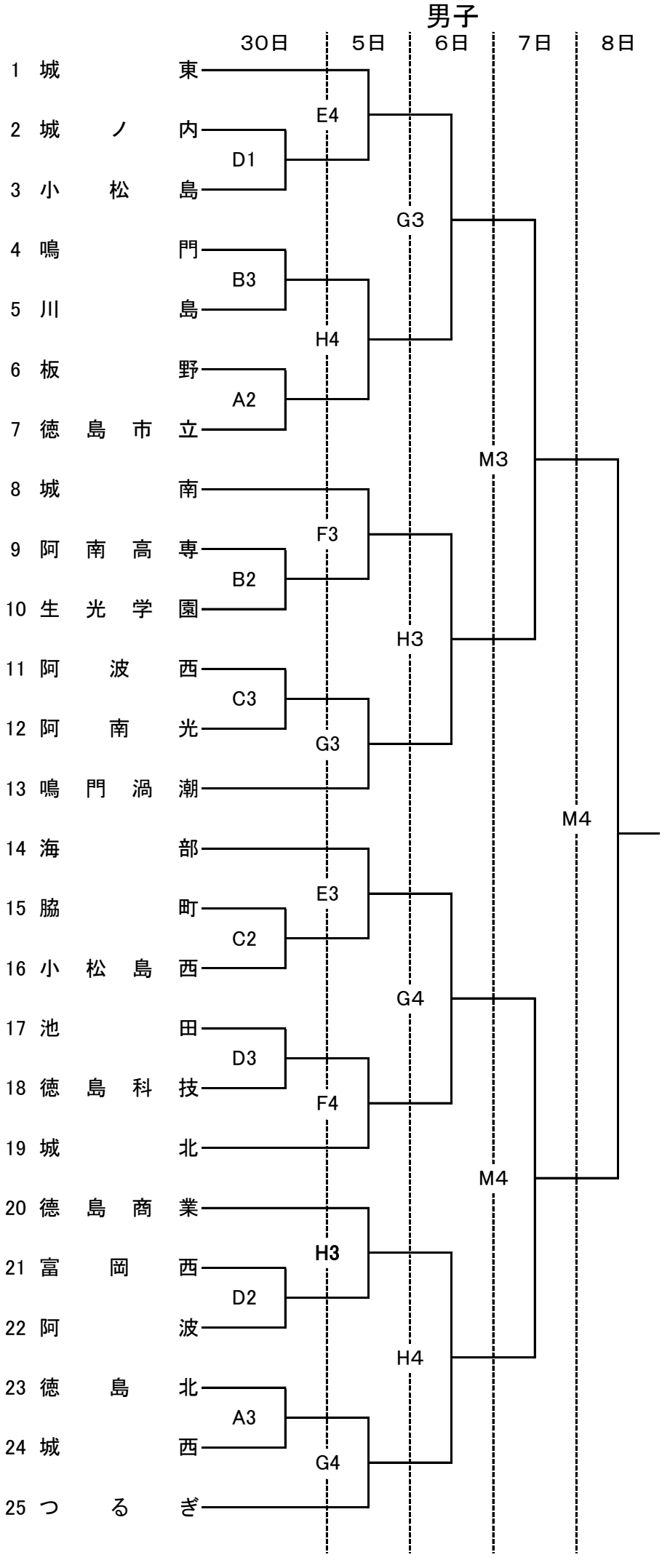

女子

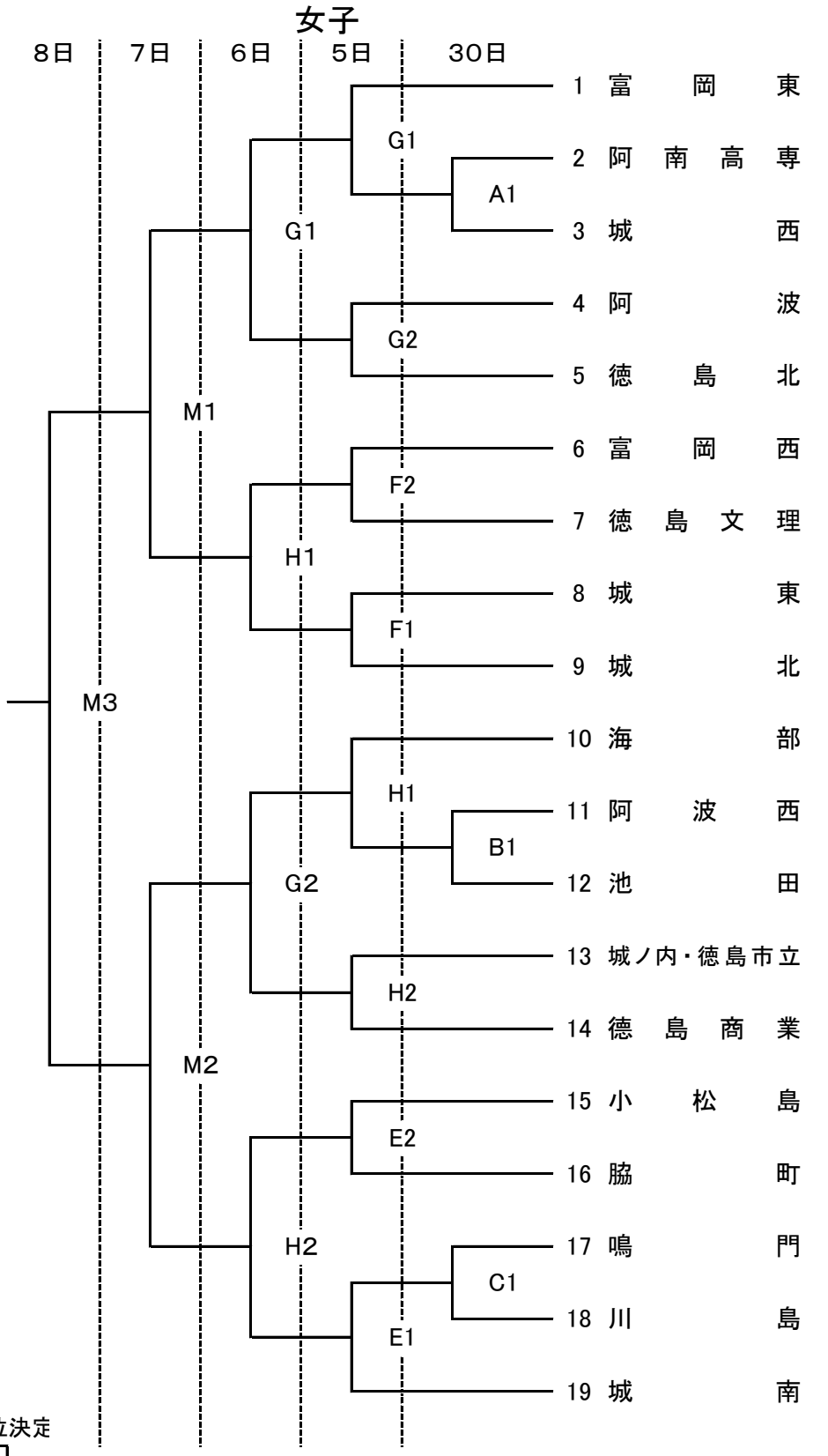

男子3位決定

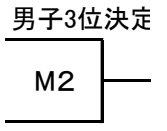

女子3位決定

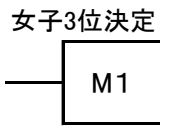

会場・コート	
A、B、C、D	アミノバリューホール
E、F	松茂町総合体育館
G、H、M	北島北公園体育館

試合開始時間	
第1試合	9:30
第2試合	11:00
第3試合	12:30
第4試合	14:00（最終日は14:30）